MAGNUM

TRACTOR OF THE YEAR® 2015
WINNER
Terre-net
MACHINE
OF THE YEAR 2015
CASE IH
AGRICULTURE

CASE IH MAGNUM CVX: WYJĄTKOWY ZDOBYWCA DWÓCH PRESTIŻOWYCH TYTUŁÓW.

Na targach EIMA w Bolonii seria Case IH Magnum CVX wyróżniona została tytułem Tractor Of The Year 2015.
W krótkim czasie po tym sukcesie, w czasie trwania paryskiej wystawy SIMA, seria Case IH Magnum CVX okrzyknięta została tytułem Machine Of The Year 2015.

HISTORIA ..... 04 - 05
PREZENTACJA ..... 06 - 07
KABINA I ELEMENTY STEROWANIA ..... 08 - 13
SILNIK ..... 14 - 15
AUTOMATYCZNA SKRZYNIA BIEGÓW POWERSHIFT ..... 16 - 17
PRZEKŁADNIA BEZSTOPNIOWA ..... 18 - 19
WOM ..... 20 - 21
HYDRAULIKA ..... 22 - 23
UKŁAD PRZENOSZENIA NAPĘDU ..... 24 - 25
ROWTRAC ..... 26 - 29
ZAAWANSOWANE SYSTEMY ROLNICTWA PRECYZYJNEGO ..... 30 - 33
SERWIS ..... 34 - 35
ROZWIĄZANIA SYSTEMOWE ..... 36 - 37
SPECYFIKACJA ..... 38 - 41

CIĄGNIK MAGNUM GOTOWY NA NADCHODZĄCE WYZWANIA
JESZCZE MOCNIEJSZY, DO UŻYTKU W TRUDNYCH WARUNKACH

MIMO, ŻE MINĘŁO PONAD 170 LAT, NADAL JESTEŚMY WIERNI SWOJEJ WIZJI. JEST NIĄ ZAPEWNIANIE ROLNIKOM LEPSZEGO JUTRA POPRZEZ OFEROWANIE IM MASZYN ROLNICZYCH, STANOWIĄCYCH OPŁACALNĄ INWESTYCJĘ

Dzięki wprowadzeniu legendarnych marek, takich jak Case, International Harvester i David Brown, Case IH odegrało jedną z głównych ról w kształtowaniu rolnictwa. Dziedzictwo Case IH jest kontynuowane w osiągnięciach projektowych firmy, takich jak system omłotu z jednym rotorem, hydrauliczny bieg wsteczny, czy pionierski projekt bezstopniowej przekładni. Wizja naszych przodków po dziś dzień pozostała w sercu każdego produktu Case IH. Z taką samą pasją jak kiedyś opracowujemy, rozwijamy i wytwarzamy maszyny rolnicze w Europie i na całym świecie. Świadectwem naszego zaangażowania w spełnianie oczekiwań rolników na całym świecie jest obecność na rynku ponad 150 000 ciągników Case IH Magnum i Magnum CVX.
Takie bogactwo doświadczenia pozwala nam słuchać klienta i projektować produkty, które odpowiadają na jego konkretne potrzeby. Od siebie i naszych dealerów wymagamy jednakowego poziomu jakości usług, świadczonych na rzecz klienta. Nasza sieć 391 przedstawicielstw handlowych, 679 oddziałów dealerskich i ich przedstawicieli handlowych, a także 1377 Centrów Serwisowych Case IH w Europie stanowi gwarancję zindywidualizowanej i profesjonalnej obsługi. W taki właśnie sposób skutecznie pracujemy na zaufanie naszych klientów.

SPRAWDZONA SERIA MAGNUM, NAJCZĘŚCIEJ WYBIERANA PRZEZ ROLNIKÓW I USŁUGODAWCÓW WIELKOOBSZAROWYCH, TO WYSOKA WYDAJNOŚĆ I OPŁACALNA INWESTYCJA.

Serię Magnum wprowadziliśmy po raz pierwszy w 1987 roku. Przez kolejne 27 lat ciągniki ewoluowały, stając się produktami pierwszego wyboru rolników i usługodawców, którzy potrzebują najlepszych rozwiązań. Możliwości nowego Magnum oraz szybkość i wydajność, z jaką wykonuje każde zadanie, przyczynia się do niezawodności obsługi, dzień po dniu. Luksusowa kabina Magnum sprawia, że dzień za kierownicą nigdy nie wydaje się zbyt długi, do czego przyczynia się także ergonomiczny układ elementów sterujących, ciche środowisko pracy operatora oraz płynna jazda. A gdyby dzień pracy przedłużał się do późnych godzin nocnych, 360-stopniowy, mocny pakiet oświetlenia LED potrafi zmienić noc w dzień, umożliwiając dokończenie rozpoczętych zadań. Model Magnum Rowtrac zapewnia teraz jeszcze lepszą wydajność pracy na polu, dzięki korzyściom płynącym z podwójnego układu gąsienicowego, gwarantuje to jeszcze większą powierzchnię styku z podłożem, stabilniejszą jazdę i mniejszy nacisk maszyny na podłoże.

MODELE	Moc znamionowa ECE R120 [3] przy 2000 obr./min. (kW/KM(CV))	Moc maksymalna ECE R120 [3] przy 1800 obr./min. (kW/KM(CV))	Pojemność skokowa silnika (cm³)	Liczba cylindrów
Magnum™ 250 FPS / CVX	184 / 250	235 / 320	8 700	6
Magnum™ 280 FPS / CVX	206 / 280	258 / 351	8 700	6
Magnum™ 310 FPS / CVX / Rowtrac	229 / 311	281 / 382	8 700	6
Magnum™ 340 FPS / CVX / Rowtrac	250 / 340	301 / 409	8 700	6
Magnum™ 380 CVX / Rowtrac	279 / 379	320 / 435	8 700	6

[3] ECE R120 odpowiada normom ISO 14396 oraz 97/68/WE lub 2000/25/WE

27 LAT CIĄGNIKA MAGNUM
HISTORIA
SUKCESU

Sukces Case IH oparty jest na mocnych korzeniach historycznych. W wyniku ciągłego rozwoju jesteśmy obecnie drugim co do wielkości producentem maszyn rolniczych na świecie. Dzięki nieustannym pracom nad rozwojem i poszerzaniem gamy wyrobów, dziś Case IH może pochwalić się największym portfolio produktów w historii.

1987

Na rynek wprowadzona zostaje pierwsza seria ciągnika Magnum o zakresie mocy od 160 do 240 KM.

1993

Seria Magnum 7200 wyznacza nowe standardy przemysłowe w branży rolniczej, w zakresie mocy, technologii i skupionych na kliencie innowacyjnych technologii, zwiększa jących komfort, jakość i wartość ciągnika.

1998

Wprowadzenie na rynek ciągników Magnum MX z lepszą trakcją, zawdzięczaną lepszemu rozłożeniu masy, bardziej płynnej jeździe i dużo lepszej widoczności wokół.

2004

Case IH po raz kolejny wyznacza trendy w branży; marka jako pierwsza wprowadza fabrycznie montowany system prowadzenia, instalowany w modelu Magnum MX.

2007

Wprowadzenie modeli Magnum 215, 235, 275 i 305, po raz pierwszy wyposażonych w wyświetlacz z ekranem dotykowym AFS Pro 600 i wzbogaconych automatycznymi funkcjami trybu jazdy po polu i drogowej.

2009

W serii Magnum wprowadzony zostaje system automatycznego zarządzania wydajnością (APM).

2012

Magnum obchodzi 25. rocznicę.

2014

Case IH wprowadza modele Magnum CVX o zakresie mocy od 250 do 380 KM i świętuje wyprodukowanie 150000 ciągników Magnum.

2015

Magnum 380 CVX nominowany jest do nagrody Ciągnika Roku 2015; Wprowadzenie na rynek ciągnika Magnum Rowtrac.

CASE

SERIA MAGNUM
WYDAJNOŚĆ NAPĘDZA
SZYBKI ZWROT Z INWESTYCJI

WSZYSTKO, CZEGO OCZEKUJESZ OD CIĄGNIKA

Nowy Magnum jest mocny i wydajny, wygodny i intuicyjny w obsłudze, dzięki czemu wyznacza nowe standardy wydajności obniża koszty eksploatacyjne. Nowy Magnum stanowi niezawodną technologię i zapewnia szybki zwrot z inwestycji.

KOMFORT

Dzięki niskiemu poziomowi hałasu, sterowanej klimatyzacji i doskonałej widoczności na osprzęt przedni i tylny, długie dni pracy w Magnum nie będą męczące. Dzięki nowym, dzielonym lusterkom szerokokątnym operator może mieć wgląd na przyczepę lub ciągniony wóz z ziarnem. Pakiet oświetlenia LED zapewniający widoczność w promieniu 360 stopni pozwala kontynuować pracę z tą samą wydajnością nawet po zmroku. Pięciopunktowy system zawieszenia (kabina, fotel, oś oraz przedni i tylny podnośnik) zapewnia niezwykle płynną jazdę.

INTUICYJNA OBSŁUGA POZWALA ZACHOWAĆ PEŁNĄ KONTROLĘ

Operator ma przed sobą czytelny obraz wszystkich funkcji Magnum: zintegrowany panel przedstawia wszystkie najważniejsze informacje, a wyświetlacz AFS™ Pro 700 integruje dane zarówno z ciągnika, jak i osprzętu. Nowa dźwignia wielofunkcyjna sprawia, że obsługa ciągnika jest jeszcze prostsza – ma bardziej czytelne etykiety na przyciskach, które za dnia mogą być rozpoznawane po dotyku a po zmroku są podświetlane.

ZALETY

- Najlepszy komfort dzięki 5-punktowemu układowi zawieszenia.
- Pakiet oświetlenia LED 360°.
- Przenoszenie pełnej mocy. na podłoże w Magnum Rowtrac.
- W pełni zintegrowany system automatycznego prowadzenia AFS AccuGuide.

DUŻA MOC POD MASKĄ

Mocny, 6-cylindrowy silnik o pojemności 8,7 litra został zaprojektowany w sposób zapewniający generowanie dużej mocy i zoptymalizowane zużycie paliwa. Bardziej płaski przebieg krzywej momentu nowego Magnum zapewnia maksymalny moment obrotowy w szerszym zakresie prędkości obrotowych silnika. Wymagania normy Stage IV dot. emisji spalin zostały spełnione dzięki firmowemu, systemowi oczyszczania spalin Hi-eSCR.

MOCNY NA POLU I NA DRODZE

Użytkownik ma możliwość wyboru automatycznej skrzyni biegów Powershift razem z systemem automatycznego zarządzania wydajnością (APM), który automatycznie redukuje prędkość obrotową silnika, dopasowując ją do wymaganej mocy. Alternatywnie można wybrać przekładnię bezstopniową, która sprawia, że Magnum CVX jest niezwykle wszechstronny i sprawdza się perfekcyjnie zarówno na drodze, jak i na polu, dzięki automatycznej zmianie biegów w zakresie od 0 do 40 km/h.

SKAZANY NA MOC

Z nowym Magnum możemy liczyć na możliwości udźwigu rzędu 10200 kg, 5-tonowy udźwig w pełni zintegrowanego przedniego układu zawieszenia oraz opcję dodania przedniego WOM. W przypadku konieczności obsługi przez Magnum dużego osprzętu, wymagającego dużego natężenia przepływu oleju hydraulicznego, możemy wybrać podwójną pompę hydrauliczną o wydatku 282 l/min. Ciągnik może zostać wyposażony w maksymalnie 6 elektrohydraulicznych zaworów hydrauliki zewnętrznej.

MOC TAM, GDZIE JEJ POTRZEBUJESZ

Tam, gdzie standardowe opony po prostu nie wystarczają, system Magnum™ Rowtrac zapewnia lepszą obsługę i jazdę, lepsze pokonywanie kolein i przenoszenie pełnej mocy na podłoże na zakrętach i łukach. Magnum Rowtrac pokonuje zakręty jak standardowy ciągnik, zaś pracuje jak ciągnik z układem gąsienicowym.

AFS: MAKSYMALIZACJA ZWROTU Z INWESTYCJI DZIĘKI SYSTEMOM ROLNICTWA PRECYZYJNEGO

Jeden rzut oka na Monitor AFS™ Pro 700 dostarcza wszystkich niezbędnych informacji na temat osiągów ciągnika, począwszy od zużycia paliwa po moc silnika i WOM-u. Monitor umożliwia także szybkie dopasowanie ustawień do poszczególnych narzędzi oraz warunków roboczych. Magnum jest przygotowany pod możliwość sterowania narzędziami kompatybilnymi ze standardem ISOBUS. W celu zwiększenia wydajności ciągnika istnieje możliwość wyboru spośród całej serii systemów prowadzenia, oferujących poziom dokładności do 2,5 cm.

- **A** LEWY SCHOWEK W KABINIE
- **B** FOTEL DLA INSTRUKTORA
- **C** PODŁOGA POKRYTA LUKSUSOWĄ WYKŁADZINĄ DYWANOWĄ ZMNIEJSZA POZIOM HAŁASU POCHODZĄCEGO Z PRZEKŁADNI NAPĘDOWEJ/UKŁADU PRZENOSZENIA NAPĘDU
- **D** PODGRZEWANY I WENTYLOWANY FOTEL Z ODSUWANYM / WSUWANYM SIEDZISKIEM
- **E** EKRAN DOTYKOWY AFS PRO 700
- **F** PODŁOKIETNIK MULTICONTROLLER
- **G** FILTRACJA POWIETRZA I AUTOMATYCZNA KLIMATYZACJA (NIE POKAZANO)

Możliwość prostej regulacji, dzięki czemu operator może stworzyć stanowisko pracy dostosowane do swoich potrzeb.

Komfort zapewniony przez półaktywny czerwony skórzany fotel z systemem dynamicznej amortyzacji, podgrzewanym i wentylowanym siedziskiem oraz automatycznym zawieszeniem.

WYGODNY I CICHY PODCZAS **DŁUGICH DNI PRACY**

Gdyby przyszło Ci opisać kabinę swoich marzeń, z pewnością kabina Magnum Surveyor byłaby im najbliższa. Luksusowa skórzana tapicerka, ergonomiczny fotel z zawieszeniem, łatwo dostępne przyciski sterujące... w kabinie Surveyor wszystko jest zaprojektowane tak, aby zapewnić operatorowi poczucie najwyższego komfortu za kółkiem. Postaw się na pierwszym miejscu, wybierz Magnum.

STANOWISKO PRACY DOSTOSOWANE DO OPERATORA

Każdy element: kierownica, fotel i podłokietnik z Multicontrollerem oferują możliwość prostej regulacji, umożliwiając stworzenie najbardziej odpowiednich i najzdrowszych warunków pracy operatora.

ŚRODOWISKO PRACY

Niski poziom hałasu, wynoszący tylko 67 dB (A) i automatyczna klimatyzacja tworzą idealne środowisko pracy i klimat wewnątrz kabiny. Opcjonalna wykładzina podłogowa w kabinie typu Luxury zwiększa poczucie wygody, a także zmniejsza poziom hałasu.

KOMFORT

Półaktywny, podgrzewany i wentylowany fotel z regulowanym siedziskiem zapewnia jazdę w luksusowych warunkach, której do tej pory można było oczekiwać wyłącznie od pojazdów z najlepszych salonów samochodowych. Automatyczne zawieszenie fotela reaguje na wagę kierowcy, w celu zapewnienia mu, płynnej jazdy na wyboistej drodze. Również pasażer będzie cieszył się komfortową jazdą na siedzisku, dostępnym także w obiciu z czerwonej skóry, wyposażonym w oparcie i homologowany pas bezpieczeństwa.

BĄDŹ W KONTAKCIE

Dzięki nowemu radiu z Bluetoothem i złączem wtykowym do telefonu będziesz dostępny przez cały dzień.

WYDAJNOŚĆ 24/7
W KAŻDYCH WARUNKACH

KIEDY MUSISZ PRACOWAĆ W NOCY

Panoramiczny widok z kabiny zapewnia doskonałą widoczność całej przestrzeni wokół ciągnika, kiedy konieczne jest wykonywanie prac po zmroku, istnieje możliwość włączenia pakietu oświetlenia LED, który doskonale oświetla przestrzeń w promieniu 360 stopni wokół ciągnika, zapewniając doskonałą widoczność narzędzi – nawet najbardziej oddalonych sekcji największej sadzarki. Dzięki mocy oświetlenia rzędu 34400 lumenów operator może pracować w dobrze oświetlonym środowisku – co umożliwia fachowe wykonanie wszystkich czynności.

PŁYNNA JAZDA – 5-PUNKTOWY SYSTEM ZAWIESZENIA

Zawieszenia fotela, kabiny, osi oraz przedniego i tylnego podnośnika zostały wyregulowane do perfekcji. Konstrukcja zawieszenia osi przedniej w ciągnikach Magnum izoluje operatora od wstrząsów. Za kierownicą Magnum operator doświadcza najpłynniejszej jazdy w swoim życiu.

AMORTYZACJA OSI

Zawieszenie przedniej osi Magnum utrzymuje wszystkie koła na podłożu, dzięki czemu kierowca doświadcza bardzo dobrej stabilności jazdy i kontroli w warunkach trudnego terenu. Bez względu na to, czy ciągnik porusza się po nierównym terenie, czy przemieszcza z dużą prędkością, ta prosta konstrukcja sprawia, że kierowca nie odczuwa wstrząsów i podskoków, ponieważ system przenosi całą moc na podłoże. Układ ma także dodatkową zaletę w postaci mniejszych wymagań konserwacyjnych w porównaniu z innymi układami, amortyzacji.

Zawieszenie kabiny zapewnia bardziej płynną jazdę zarówno po drodze, jak i po nierównym terenie.

Pełna stabilność, płynna jazda i pełna moc przenoszona na podłoże dzięki przedniemu zawieszeniu.

Jeden rzut oka na wszystkie informacje na temat ciągnika.

INTUICYJNA OBSŁUGA ZAPEWNIA PEŁNĄ **KONTROLĘ**

Wiemy, jak bardzo zajęci jesteście Ty i twoi operatorzy, dlatego aby mieć pewność, że nie tracisz czasu na zapoznanie się z nowym układem elementów sterujących w przypadku przesiadki na inny ciągnik, we wszystkich ciągnikach Case IH – począwszy od Maxxum po Quadtrac – znajdziesz takie samo rozmieszczenie elementów sterujących. W momencie wejścia do kabiny wiesz, gdzie wszystko się znajduje i masz natychmiastowy dostęp do wszystkich informacji dzięki umieszczonemu na słupku A wyświetlaczowi, a elementy sterowania podłokietnika Multicontroller znajdują się pod twoimi palcami. Komfort i kontrola - bez marnowania czasu.

STANOWISKO STEROWANIA

Logika funkcjonowania Multicontrollera łączy się z intuicyjnym panelem sterowania ICP oraz ekranem dotykowym AFS™ Pro 700, aby integrować wszystkie funkcje ciągnika na podłokietniku pod Twoimi palcami: wybór prędkości, zmiana kierunku jazdy, przepustnica, załączanie układu AccuGuide, układ zarządzania sekwencją na uwrociach, elektrozawory hydrauliki zewnętrznej, sterowanie tylnym zaczepem, WOM, drążek sterowniczy... wszystko łatwo dostępne w jednym miejscu. Obsługa jest tak intuicyjna, że nawet początkujący kierowcy od pierwszego dnia mogą pracować z doskonałą precyzją.

ZOPTYMALIZUJ SWOJE OSIĄGI

Jeden rzut oka na Monitor AFS Pro 700 dostarcza wszystkich niezbędnych informacji na temat osiągów ciągnika, począwszy od zużycia paliwa po moc silnika i WOM-u. Dotykowy interfejs jest bardzo prosty w użyciu i umożliwia szybkie dopasowanie ustawień do poszczególnych narzędzi oraz warunków roboczych. Aby uczynić jego obsługę jeszcze bardziej intuicyjną, możesz dostosować poszczególne ekrany tak, aby wyświetlały najważniejsze dla Ciebie informacje.

WSZYSTKO POD KONTROLĄ

Zestaw wskaźników osiągów na panelu ICP, usytuowanym na słupku A, informuje o wszystkim, co musisz wiedzieć o ciągniku – prędkości obrotowej silnika, prędkości docelowej przekładni, aktualnej prędkości jazdy, położeniu hamulca oraz kierunku jazdy.

- **A** EKRAN DOTYKOWY AFS PRO 700
- **B** MULTICONTROLLER
- **C** ELEMENTY STEROWANIA ZAWOREM HYDRUALIKI ZEWNĘTRZNEJ Z DRĄŻEKIEM STERUJĄCYM
- **D** ICP – INTUICYJNY PANEL STEROWANIA
- **E** WŁ./WYŁ. PRZEDNIEGO/TYLNEGO WOM-u
- **F** ELEMENTY STEROWANIA UKŁADEM HYDRAULIKI

MOC I
WYDAJNOŚĆ NA POLU

Za kierownicą ciągnika Magnum możemy w pełni korzystać z wysokowydajnej technologii silnikowej, opracowanej przez naszego specjalistę silnikowego FPT Industrial. Firma ta wnosi doświadczenie zdobyte na tysiącach silników, działających w pojazdach drogowych i rolniczych na całym świecie. Wszystkie modele Magnum spełniają wymogi normy Stage IV, ponieważ posiadają wysokowydajną technologię selektywnej redukcji katalitycznej (Hi-eSCR). Jest ona rozwiązaniem, które rozwinęło się ze sprawdzonej technologii Stage IIIB, i które dostarcza wiodącą w swojej klasie moc. Dzięki niej ciągniki Magnum charakteryzują się większą mocą przy mniejszym zużyciu paliwa, są bardziej czułe i niezawodne – a wszystko to przy bardzo niskim poziomie emisji spalin zgodnym z normą Stage IV.

MOCNY WE WSZYSTKICH PRACACH

Stanowiący wyposażenie ciągnika Magnum, sześciocylindrowy silnik z turbosprężarką i chłodnicą międzystopniową o pojemności 8,7 litra jest wydajnym dostawcą ogromnej mocy. Układ zarządzania mocą silnika dostarcza moc, kiedy jej potrzebujesz, przy jednoczesnym oszczędnym zużyciu paliwa: 10-procentowy przyrost mocy przy prędkości silnika 1800 obr./min Kiedy pod obciążeniem obroty silnika spadną, układ zarządzania mocą silnika uwalnia nawet 38 KM dodatkowej mocy, dostarczając operatorowi doładowanie, którego potrzebuje w najbardziej wymagających warunkach.

DOŁADOWANIE MOCY DOPASOWANE DO WARUNKÓW

W modelach Magnum 280, 310, 340 i 380 zastosowano elektronicznie sterowaną turbosprężarkę o zmiennej geometrii, która dostosowuje współczynnik proporcji zgodnie ze zmieniającymi się warunkami pracy. Elektronicznie sterowana turbosprężarka o zmiennej geometrii redukuje współczynnik proporcji przy małych prędkościach obrotowych silnika w taki sposób, że jest w stanie wygenerować turbodoładowanie lub zwiększa ten współczynnik przy wysokich prędkościach, tak aby turbodoładowanie nie spowodowało zassania.

DUŻA OSZCZĘDNOŚĆ ZUŻYCIA PALIWA

Oprócz tego, że swoją wysoką wydajność zużycia paliwa Magnum zawdzięcza technologii Hi-eSCR, Magnum 380 charakteryzuje się najlepszym w swojej klasie maksymalnym momentem obrotowym, wynoszącym 1850 Nm. To więcej niż w którymkolwiek z ciągników dostępnych na rynku. Płaski przebieg krzywych momentu obrotowego oznacza, że ciągnik Magnum dostarcza moment prędkości obrotowych silnika, od 1300 do 1400 obr./min. Jest to powodem kolejnych oszczędności paliwa, jako że silnik dostarcza większej mocy przy niższych prędkościach obrotowych silnika.

Integracja silnika z przekładnią – autorskie silniki FPT Industrial.

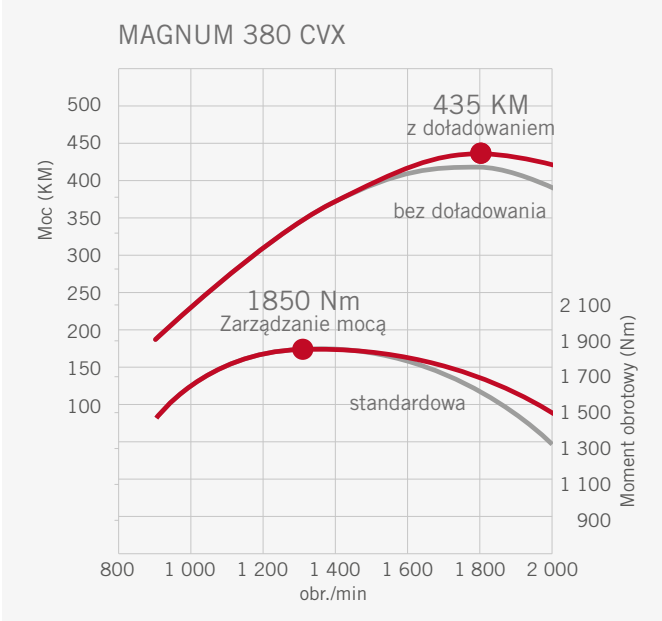

Dodatkowe 36 KM przy wykorzystaniu funkcji zwiększenia mocy.

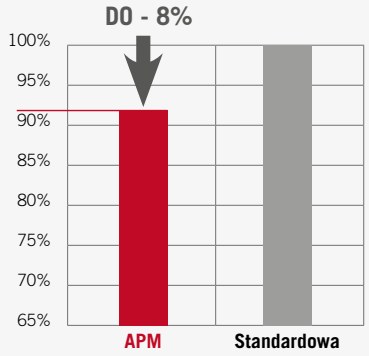

Automatyczny tryb drogowy: przy użyciu tego trybu zmniejsza się zużycie paliwa

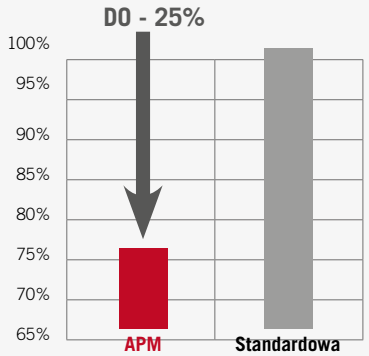

Automatyczny tryb drogowy: większa wydajność

Automatyczna skrzynia biegów Powershift 23x6 z biegami pełzania.

ZALETY

- Automatyczna skrzynia biegów Powershift 40 lub 50 km/h 19x4.
- Automatyczna skrzynia biegów Powershift 23 x 6 Powershift z biegami pełzania.
- System Diesel Saver™ System automatycznego zarządzania wydajnością (APM), optymalizujący wydajność produkcyjną ciągnika.

AUTOMATYCZNA SKRZYNIA BIEGÓW POWERSHIFT EFFICIENT POWER NA TWOIM POLU

Automatyczna przekładnia Powershift w ciągnikach Magnum to płynne przełożenie z zera do 40 km/h. Przy konieczności wykonania prac przy małej prędkości, możliwy jest wybór opcjonalnego reduktora z 5 biegami pełzania do przodu i 2 biegami wstecznymi, przy czym zmiana odbywa się system automatycznego zarządzania wydajnością (APM) Diesel Saver™ automatycznie reguluje wybór biegów i prędkość obrotową silnika, dobierając najbardziej oszczędny tryb.

OPTYMALNA WYDAJNOŚĆ – DZIĘKI ZASTOSOWANIU APM

Prowadząc Magnum możesz skupić się na pracy, podczas gdy system APM zajmie się optymalizacją wydajności poprzez automatyczne przestawianie biegu na wyższy oraz przymykanie przepustnicy w celu zaoszczędzenia paliwa.

Możesz wybrać tryb jazdy drogowej lub tryb polowy, a system APM będzie stale optymalizować wydajność ciągnika, zależnie od wydajności. W czasie pracy w polu, możesz ustawić stałą prędkość na poziomie do 23 km/h, a dźwignia przepustnicy oraz funkcja aktywnego trybu polowego spowoduje zmianę biegów na wyższy lub niższy oraz zmianę prędkości obrotowej silnika.

AUTOMATYCZNA SKRZYNIA BIEGÓW POWERSHIFT 19x4, 50 km/h

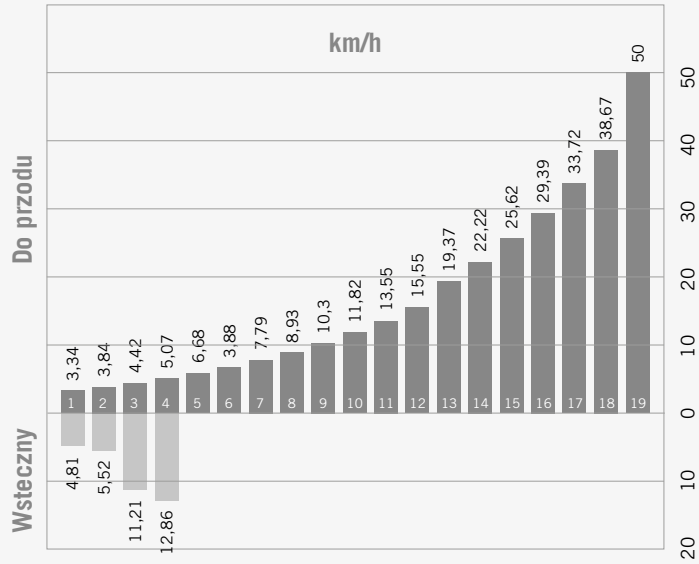

Podczas jazdy po drodze istnieje możliwość ustawienia trybu zmiennej prędkości w jeździe do przodu w danym zakresie (1,2 km/h do 40 km/h), a automatyczny tryb drogowy będzie dostosowywał prędkość silnika i zmieniał biegi tak, aby cały czas utrzymywać najlepszą wydajność zużycia paliwa.

PRZEKŁADNIA CVX:
PEŁNA MOC PRZENIESIONA
NA PODŁOŻE

Przekładnia dostępna jest we wszystkich modelach serii, a w ciągniku Magnum 380 stanowi wyposażenie seryjne, w wersji 40 km/h z funkcją aktywnego zatrzymania.

WYDAJNOŚĆ ZUŻYCIA PALIWA

Magnum CVX utrzymuje wyjątkową wydajność zużycia paliwa we wszystkich zastosowaniach i warunkach, sprawiając, że oszczędzamy paliwo. Podczas jazdy po drodze ciągnik osiąga prędkość 40 km/h zaledwie przy 1400 obr./min. Na polu zaś – w specjalistycznych zastosowaniach przy małych prędkościach – system automatycznego zarządzania wydajnością (APM) zdalnie dobiera prędkość obrotową do zapotrzebowania na moc.

PRZENIESIENIE PEŁNEJ MOCY

W Magnum CVX moc jest przenoszona z silnika na przekładnię w sposób mechaniczny, co oznacza, że nie ulega ona rozproszeniu i jest w całości przenoszona na podłoże.

AKTYWNE ZATRZYMANIE NA ZBOCZACH

Z Magnum CVX praca jest prosta bez względu na warunki, nawet podczas jazdy po stromych zboczach. Funkcja aktywnego zatrzymania jest standardem we wszystkich modelach CVX, a jej rolą jest zapobieganie staczaniu się ciągnika do tyłu podczas zatrzymania na zboczu i umożliwienie wznowienia jazdy bez konieczności użycia sprzęgła czy hamulca.

ECODRIVE™ - INTUICYJNY SPOSÓB NA OSZCZĘDZANIE PALIWA

Aby dopasować wydajność silnika do danego zastosowania, kierowca może użyć dźwigni dzielonej przepustnicy ręcznej ECO, która umożliwia ustawienie minimalnej i maksymalnej prędkości obrotowej silnika. Następnie Magnum CVX reguluje optymalne wykorzystanie paliwa.

ZALETY

- Przekładnia bezstopniowa 40 km/h ECO.
- System automatycznego zarządzania wydajnością (APM) dla lepszego zużycia paliwa.
- System Active Stop utrzymuje ciągnik w stałym położeniu bez konieczności naciskania hamulców.

Przekładnia CVX – bezstopniowa jazda w zakresie prędkości 0-50 km/h

Wyjątkowa wydajność. Wybierz prędkość od 0 do 40 km/h za pomocą zaledwie jednej dźwigni lub pedału.

DUŻA MOC WOM-U
PRZY NIEWIELKIEJ PRĘDKOŚCI
OBROTOWEJ SILNIKA

Większa moc silnika nowego Magnum jest oferowana z odpowiednim WOM-em, a WOM do ciężkich zastosowań o prędkości obrotowej 1000 obr./min zapewnia najlepszą wydajność pracy przy pełnej mocy silnika. Alternatywą jest WOM o prędkości obrotowej 540/1000 obr./min z wymiennymi końcówkami.

CICHY, ALE MOCNY

Przy pełnej mocy silnika i prędkości obrotowej silnika, wynoszącej 1803 obr./min tylny WOM zapewnia prędkość 1000 lub 540 obr./min, co oznacza mniejsze zużycie paliwa i niższy poziom hałasu. Do cichego działania przyczynia się dodatkowo umieszczenie sprzęgła WOM-u na górnym wale. Zarówno WOM 1000, jak i 540 z łatwością poradzą sobie z obsługą dowolnego ciągnionego narzędzia. Hydraulicznie aktywowany i elektronicznie sterowany system pozwala na płynną modulację i chroni podzespoły.

PROSTA I SKUTECZNA OBSŁUGA

W przypadku potrzeby wymiany narzędzia, wystarczy zwyczajnie obrócić wał WOM-u, aby sprzęgnąć go z narzędziem. Dzięki funkcji zarządzania WOM-em operator może zapewnić najbardziej wydajne działanie WOM-u i narzędzia, wybierając tryb automatyczny "Auto", a w przypadku obsługi ciężkich narzędzi, np. do rąbania drewna lub pras wielkogabarytowych, wybrać tryb "Heavy" do ciężkich zastosowań.

WYJĄTKOWY PRZEDNI WOM

Przedni WOM o prędkości 1000 obr./min pracuje przy równie imponującej prędkości obrotowej silnika, wynoszącej 1804 obr./min, zapewniając maksymalną moc 230 KM, z wałem średnicy 1 i 3/8 cala oraz 6 wypustami.

ZALETY

- Tylny WOM o prędkości 540 lub 540/1000 przy maksymalnej mocy silnika.
- Sterowanie WOM-em.
- Łagodny start WOM-u w trosce o twoje narzędzia.
- Przedni WOM dla większej wydajności produkcyjnej.

W pełni zintegrowany przedni zaczep o udźwigu 5000 kg.

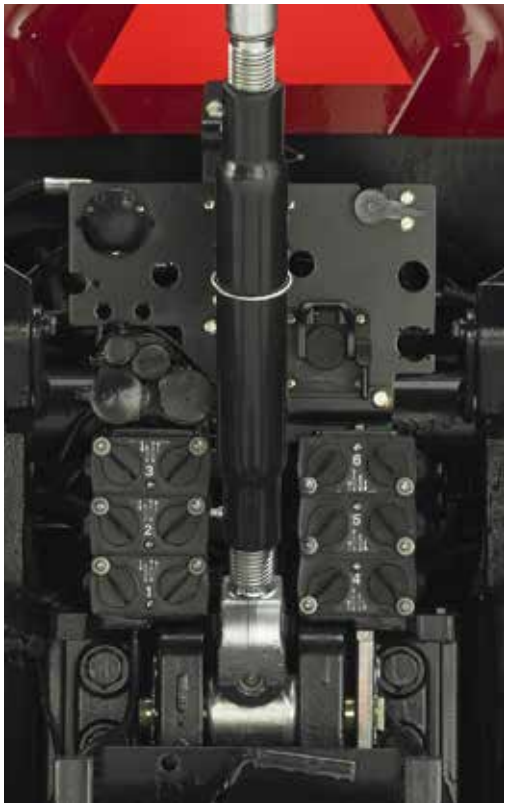

Bez limitów w użytkowaniu dzięki 6 elektrohydraulicznym zaworom hydrauliki zewnętrznej.

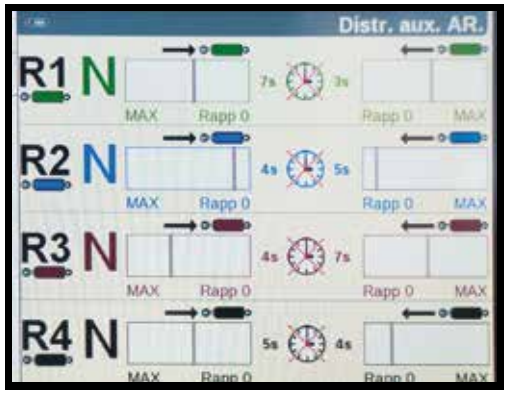

Steruj zaworami hydrauliki zewnętrznej z monitora AFS 700 Pro.

Łatwa i bezpieczna obsługa dzięki zewnętrznym elementom sterowania.

ZALETY

- Wiodący w branży tylny udźwig 10200 kg.
- Udźwig do 5000 kg z przodu.
- Ogromny przepływ aż do 282 l/min dla narzędzi do trudnych zastosowań.
- 6 elektrozaworów hydrauliki zdalnej z kompensacją temperatury.

UNIWERSALNE POŁĄCZENIE DLA KAŻDEGO RODZAJU NARZĘDZIA

Przy maksymalnym udźwigu 10580 kg, układ hydrauliczny jest zaprojektowany tak, aby zapewnić potrzebną moc podnoszenia, optymalizując jednocześnie zużycie paliwa. Układ hydrauliczny Magnum, który może być zasilany przez standardową pompę o wydatku 166 litrów na minutę, pompę o dużym przepływie 228 l/min lub system TwinFlow o wydatku 282 l/min, składający się z 2 pomp o zmiennej objętości skokowej, zapewni każdemu operatorowi potrzebną moc, dopasowaną do danego zastosowania. Wykrywanie obciążenia poza układem jest funkcją standardową i zapewnia możliwość obsługi dodatkowych implementów. Automatyczna kompensacja przepływu zmniejsza zużycie paliwa.

WYDAJNA WSZECHSTRONNOŚĆ

Zaawansowany układ hydrauliczny ciągnika Magnum, wyposażony w obwód kompensacji natężenia przepływu (ang. Pressure Flow Compensating, PFC) i maksymalnie 6 elektrohydraulicznych zaworów zdalnego sterowania pozwala na obsługę ciągnika w wielu zastosowaniach, bez konieczności zatrzymywania się i przełączania przewodów hydraulicznych. Produkowane w naszej własnej fabryce w Racine w USA, zawory hydrauliki zewnętrznej o przepływie 140 l/min każdy, zapewniają operatorowi moc, jakiej potrzebuje.

PROSTA OBSŁUGA

Zawory hydrauliki zewnętrznej są proste w obsłudze. Z fotela kierowcy możemy zdalnie regulować ustawienie sześciu funkcji zaworów – tryb silnika hydraulicznego, blokada, tryb pływający, podnoszenie, opuszczanie, powrót. Za pomocą programowalnego regulatora czasowego zaworów, możemy ustawić powtarzalne czasy załączania, bez konieczności wychodzenia z kabiny. Do podłączenia układu zasilania, układu powrotnego, układu wykrywania obciążania i spustu dostępne jest złącze "Power Beyond", umożliwiające łatwe podłączania na przykład ciągnionych opryskiwaczy. Złącze "Power Beyond" może być także montowane fabrycznie, umożliwiając sterowanie z Multicontrollera na podłokietniku.

ZACZEP I DYSZEL HEAVY-DUTY DO DUŻYCH NARZĘDZI

Wszechstronność ciągnika Magnum została wzbogacona także przez zaczep i dyszel do zastosowań przy dużych obciążeniach. Wyposażony jest on w standardowy elektroniczny układ regulacji siłowej, który zapewnia udźwig rzędu 10200 kg, umożliwiając obsługę szerszych i cięższych narzędzi. Wystarczy wyregulować maksymalny poślizg, zgodnie z zastosowaniem tj. funkcji Slip Limit Control, oraz zminimalizować podskakiwanie podczas transportu z zamontowanym osprzętem, korzystając z funkcji sterowania zaczepem podczas jazdy (ang. Hitch Ride Control).

ZINTEGROWANY PRZEDNI UKŁAD ZAWIESZENIA

Wydajność swojego ciągnika możesz zwiększyć jeszcze bardziej dzięki zastosowaniu w pełni zintegrowanego przedniego układu zawieszenia narzędzi. Zapewnia on udźwig do 5000 kg, a także oferuje opcjonalny WOM oraz zewnętrzne złącza hydrauliczne, umożliwiające połączenie przedniego narzędzia z osobnymi podzespołami hydraulicznymi.

POTTINGER

TWÓJ MAGNUM DOKŁADNI TAKI, JAKI CHCIAŁEŚ

Ciągnik Magnum zapewnia ogromne osiągi, dlatego z pewnością chciałbyś być pewien, że został wyposażony w odpowiedni układ przeniesienia napędu. Moc tej maszyny byłaby bowiem niczym bez odpowiednich opon, osi i balastu.

OGUMIENIE

Dostępny jest wybór szerokiego asortymentu opon, które gwarantują optymalną jazdę i bardzo mały stopień poślizgu podczas prac polowych. Wybór obejmuje opony o średnicy do 2,15 metra, które umożliwiają przenoszenie mocy Magnum na podłoże.

OBCIĄŻNIKI

Wybierz odpowiedni pakiet balastu do swojego ciągnika Magnum i weź pod uwagę możliwość wykorzystania balastu kół tylnych ze zintegrowanymi obciążnikami przednimi.

OŚ PRZEDNIA

Modele magnum do 250 KM są wyposażone w oś przednią klasy 4,75. Modele powyżej mocy 250 KM są dostępne z osią klasy 5, której produkcja odbywa się w naszej fabryce w Racine, w USA, Charakteryzuje się ona znacząco większymi możliwościami obciążenia osi zamortyzowanej, przyczyniając się do zmniejszenia podskoków kabiny i większego komfortu operatora. Zapewnia ona także lepszą przyczepność w terenie i większą wydajność obsługi podczas pracy przy dużych prędkościach.

OŚ TYLNA

Wszystkie modele Magnum wyposażone są w standardową oś belkową o długości 98 cali. W nowych modelach Magnum, wskutek wyższej mocy i wagi, zastosowano mocniejsze sprzęgło dla hamulca postojowego i napędu na 4 koła. A jeśli użytkownik potrzebowałby jeszcze więcej, dostępna w Magnum 340 – zarówno w modelach Full Powershift, jak i CVX – oś tylna o zwiększonej wytrzymałości zagwarantuje jeszcze większy udźwig, wysokość podnoszenia zaczepu większą o 75 mm, a także możliwość wyboru nowego WOM-u do ciężkich zastosowań.

Przenoszenie mocy na podłoże.

Szeroka oferta ogumienia i pakietów balastu.

Niezrównany promień skrętu 4,8 m.

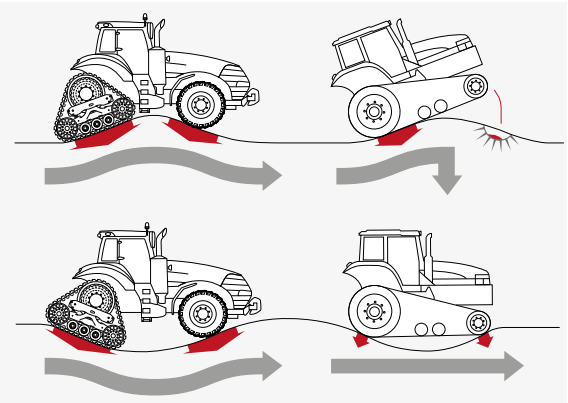

Optymalny komfort jazdy i styk z podłożem.

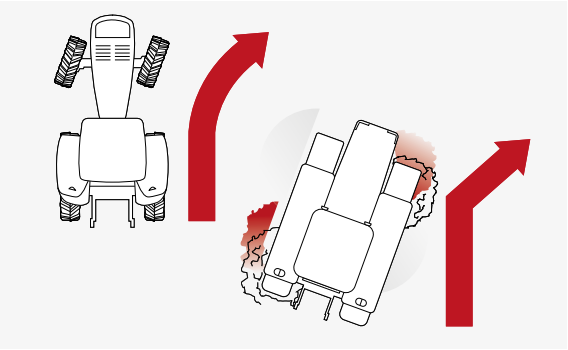

100% przeniesienia mocy na podłoże nawet podczas skręcania, w odróżnieniu od innych maszyn gąsienicowych.

W Magnum Rowtrac zastosowano tę samą koncepcję znaną z modelu Quadtrac, a więc wykorzystano cztery punkty styku z podłożem.

ZALETY

- Skręca jak ciągnik kołowy, a sunie jak gąsienicowy.
- Zaprojektowany do jazdy na podwoziach gąsienicowych.
- Układ gąsienicowy jest projektowany i wykonywany przez Case IH.
- Dostępne 3 modele o mocy 310, 340 i 380 KM (CV).

LEPSZY ROZKŁAD MASY POZOSTAŃ NA POWIERZCHNI POLA

Lepsze unoszenie się na powierzchni, usprawnione manewrowanie i większa elastyczność to trzy powody, dla których nowy Magnum Rowtrac jest najlepszym rozwiązaniem dla Ciebie. Jeżeli prowadzisz gospodarstwo w miejscu, gdzie mokre warunki glebowe mogą opóźniać wysiew, a co za tym idzie powodować powstawanie gorszych warunków wegetacyjnych roślin, Magnum Rowtrac pozwoli Ci pracować na podłożu, na którym inne ciągniki miałyby problem. Dzięki Magnum Rowtrac możesz cieszyć się dłuższymi przerwami między sadzeniem, lepszą siłą pociągową, mniejszym stopniem ubicia gleby i mniejszą liczbą kolein, a więc bardziej wydajnym dniem pracy. Magnum Rowtrac - dopasowany do Twojego sposobu uprawiania roli.

PODWOZIE

- Zespół trakcyjny składa się z koła napędu przymusowego, dwóch kół jałowych i trzech dolnych rolek.
- Rolki są montowane w celu złagodzenia wstrząsów i kompensowania ukształtowania terenu drogi.
- Bieżnik gąsienicowy jest naprężany automatycznie, podobnie, jak w konstrukcji modelu Quadtrac.

NAPĘD PRZYMUSOWY

- Konstrukcja ta eliminuje poślizg między kołem napędowym a gąsienicą, ze względu na podtrzymywanie w każdych warunkach docisku klocków.
- Układ gąsienicowy jest projektowany i produkowany przez Case IH.

ZALETY

- Mniejsza ingerencja w glebę, z powodu znacznej redukcji nacisku maszyny na podłoże.
- Wyjątkowa jakość i stabilność jazdy.
- Szerokość bieżnika 61 cm i 76,2 cm.
- Odległość między rzędami 193 cm, 203,2 cm, 223,5 cm i 304,8 cm.

SKONSTRUOWANY DO CIĘŻKIEJ PRACY I LEKKIEJ JAZDY PO PODŁOŻU

Konstrukcja ciągników Magnum Rowtrac zakłada znalezienie idealnej równowagi poprzez dopasowanie różnych opcji ogumienia dostosowanych do szerokości rzędów oraz rodzaju gleby, a także dzięki oscylującej konstrukcji tylnej gąsienicy, pozwalającej na przekazywanie mocy na podłoże nawet na najbardziej ostrych zakrętach. W ciągnikach tych utrzymano cztery punkty styku z podłożem, zapewniające mniejszy nacisk na podłoże oraz mniejsze przekazywanie masy z przodu na tył niż w systemach z podwójnymi gąsienicami. Dzięki temu, ciągnik oferuje także zwrotność i obsługę, porównywalną z ciągnikami kołowymi.

KONSTRUKCJA UKŁADU GĄSIENICOWEGO, KTÓRA ZMIENIŁA BRANŻĘ

W celu utrzymania płaskiego śladu ścieżki, przekazującego moc na podłoże, ten rodzaj układu gąsienicowego oscyluje i obraca się. Przy takiej konstrukcji obciążenie zaczepu lub belki zaczepowej nie ma wpływu na gąsienice podczas jazdy, a dodatkową zaletą jest usprawnione poruszanie się po nierównym terenie.

DOSTOSOWANY DO TWOICH RZĘDÓW

Bez względu na rodzaj prowadzonej przez użytkownika działalności podwozie Magnum Rowtrac dostosowuje się do sposobu pracy. Elastyczność, której potrzebuje kierowca, zapewnia szeroki wybór rozstawu osi.

DOSTĘPNA ODLEGŁOŚĆ MIĘDZY RZĘDAMI I SZEROKOŚĆ BIEŻNIKA

- Rozstaw gąsienic: 223,5 cm i 304,8 cm
- Szerokość gąsienic: 61 cm i 76,2 cm

Koła i gąsienice utrzymują kontakt z podłożem, zapewniając maksymalną przyczepność.

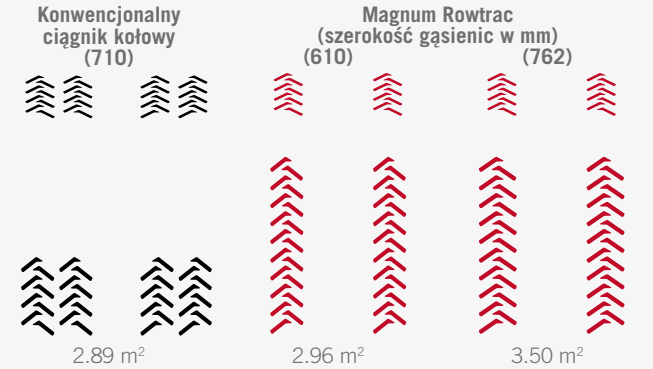

Ze względu na większą powierzchnię styku z podłożem, Rowtrac oferuje mniejszą ingerencję w glebę.

Najwyższa jakość i stabilność jazdy na polu.

ZALETY

- Antena GLONASS/GPS.
- Wykorzystanie niedrogiego sygnału RTX
- Opcjonalny sygnał RTK o wysokiej dokładności.
- Zintegrowany układ automatycznego prowadzenia AccuGuide.
- Wirtualna tablica rozdzielcza z monitoringiem parametrów.
- Komunikaty ostrzegawcze w przypadku przekroczenia predefiniowanej wartości, takiej jak np. granice obszaru.

AFS AccuGuide: Układ prowadzenia oparty na technologiach GPS i GLONASS, zapewniający najwyższą precyzję, niezależnie od warunków plonu. Poziom dokładności do 2,5 cm.

xFill pokrywa nawet 20-minutowe przerwy w odbiorze sygnału RTK.

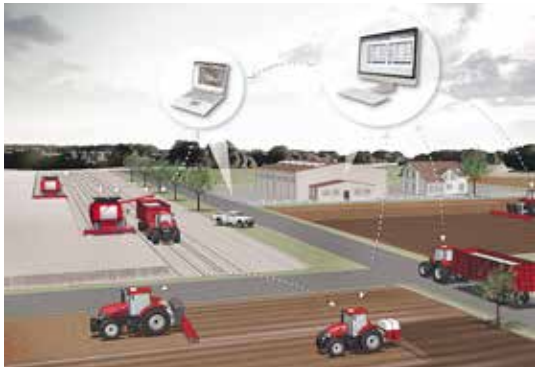

Dokładne ustalanie położenia wszystkich maszyn dzięki AFS-Connect™.

ZAAWANSOWANE SYSTEMY ROLNICTWA PRECYZYJNEGO CASE IH **SUKCES Z PRECYZJĄ**

Systemy zaawansowanego rolnictwa precyzyjnego Case IH (AFS®) od ponad dekady wyznaczają standardy w dziedzinie rolnictwa precyzyjnego, oferując rolnikom możliwość kontrolowania całego cyklu produkcji plonu. Narzędzia Case IH AFS® obejmują wszystko, czego potrzebujesz aby osiągnąć powtarzalną dokładność do 2,5 cm, zmniejszyć liczbę nakładek i koszty inwestycyjne oraz zmaksymalizować potencjał swojego pola.

ZAAWANSOWANA KONTROLA POJAZDU.

W przypadku wykorzystania interaktywnych ustawień i kontroli pojazdu, kierowca może skupić się wyłącznie na obserwowaniu dotykowego ekranu AFS Pro, który dostarcza następujących informacji: monitorowanie plonu, zużycie paliwa i zakresy robocze, podłączenie kamer zewnętrznych, zapisywanie parametrów pracy oraz zarządzanie narzędziami ISOBUS. Ekrany dotykowe AFS Pro są w pełni interaktywnymi urządzeniami, zapewniającymi możliwość personalizacji i przenoszenia pomiędzy poszczególnymi pojazdami floty Case IH.

SYSTEMY PROWADZENIA POJAZDU.

Jeżeli rozglądasz się za jakimś układem prowadzenia, oferujemy Ci proste zestawy sterujące, zasilane z gniazdka zapalniczki, jak również w pełni zautomatyzowane i zintegrowane rozwiązania (AccuGuide). Dokładność jakiej potrzebujesz zależy od twoich wymagań. Dzięki wiodącym systemom RTK możemy sprawić, że będziesz się przemieszczać z dokładnością do 2,5 cm. Opcja xFill umożliwia pokrycie nawet 20-minutowych przerw w odbiorze sygnału RTK.

OPROGRAMOWANIE DO ZARZĄDZANIA GOSPODARSTWEM AFS.

W rolnictwie istotną rolę odgrywa wiele zmiennych: pełna kontrola na sytuacją ma kluczowe znaczenie. Czas, by zacząć odpowiednio zarządzać czynnościami w Twoim gospodarstwie, podejmując decyzje oparte na faktach. Dzięki pakietowi oprogramowania do zarządzania gospodarstwem AFS® Case IH, możesz, pole po polu, przeglądać wykonane zadania, osiągnięte zakresy robocze, zużycie paliwa podczas każdego zadania i – co najważniejsze – swój plon. Zaplanuj jutro już dziś.

SYSTEM TELEMATYCZNY AFS CONNECT™

System telematyczny AFS Connect™ umożliwia właścicielom gospodarstw i managerom monitorowanie i zarządzanie maszynami z biura, śledząc maszyny w czasie rzeczywistym na komputerze lub obserwując ich osiągi poprzez wykorzystanie sygnałów prowadzenia precyzyjnego GPS oraz bezprzewodowych danych sieciowych. Analiza danych zapewnia usprawnienie logistyki, minimalizację kosztów paliwa oraz maksymalne zwiększenie osiągów.

Monitorowanie parametrów pracy.

Ustawienia pojazdu.

Kompatybilność z technologią ISOBUS.

ZALETY

- Intuicyjny ekran dotykowy AFS Pro 700
- Sterowanie narzędzi za pośrednictwem złączy ISOBUS.
- Sterowanie zarządzania sekwencją na uwrociach automatyzuje do 32 funkcji wykańczania rzędów.
- Większa wydajność produkcyjna dzięki informacjom dostarczanym z dokładnością co do minuty.

ZINTEGROWANA PRECYZJA TO MAKSYMALNA **WYDAJNOŚĆ**

Systemy zaawansowanego rolnictwa precyzyjnego Case IH charakteryzują się łatwą dostępnością dzięki dotykowemu ekranowi AFS™ Pro 700, zintegrowanemu z podłokietnikiem w modelach Magnum oraz Magnum CVX. Ponadto, w celu zapewnienia kompletnej automatyzacji wszystkich kluczowych funkcji ciągnika, w tym sekwencji nawet 30 czynności na uwrociach, ekran AFS przechowuje również informacje na temat wykonanych prac, zużycia paliwa, kosztów operacyjnych i o wiele więcej. Oto jedynie niektóre przykłady:

KLUCZOWE FUNKCJE OBEJMUJĄ:

- Monitorowanie osiągów: zapisywanie dla każdego dnia oraz dla każdej pracy. Wszystkie dane z monitorów AFS mogą zostać zapisane na nośniku USB w celu ewentualnego przeprowadzenia analizy wstecznej w biurze.
- Ustawienia pojazdu: szereg ekranów AFS umożliwia regulację ustawień ciągnika. Możliwość łatwego ustawienia natężenia przepływu oraz regulatorów czasowych dla każdego zaworu hydrauliki zewnętrznej, oferująca doskonały wgląd we wszystkie nastawy.
- Komputer zaczepu: ekran ten umożliwia zapisanie ustawień dla każdego narzędzia, zależnie od warunków roboczych. Przy następnym podłączeniu np. pługa, wystarczy, że otworzysz komputer notatnikowy, wybierzesz właściwe ustawienie i możesz rozpoczynać pracę.
- Pełna kompatybilność z technologią ISOBUS: podłącz dowolne kompatybilne urządzenie, aby wyświetlić na ekranie AFS interfejs użytkownika danej maszyny. Teraz możesz łatwo i interaktywnie obsługiwać maszynę poprzez wciskanie przycisków sterowania na ekranie monitora AFS. Nie potrzebujesz odrębnego panelu sterowania ani przewodów w kabinie.
- Wejście wideo: możesz na żywo wyświetlać nagrania z kamery. Oznacza to, że masz podgląd na to, co dzieje się za tobą bez konieczności odrywania wzroku od obszaru roboczego przed ciągnikiem.
- Dostępny szeroki wybór systemów prowadzenia pojazdu, zapewniający dopasowanie do Twoich potrzeb i osiągnięcie wysokiej precyzji prac. Montowane fabrycznie, w pełni zautomatyzowane i zintegrowane rozwiązania, zapewniają dokładność ustalania położenia, jakiej potrzebujesz, aby uzyskać duże plony. Alternatywnie możesz zainstalować prosty zestaw sterujący, zasilany z gniazda zapalniczki.

MONITOR Z EKRANEM DOTYKOWYM AFS PRO 700™

Większa kontrola nad pojazdem oraz wydajność dzięki programowanym funkcjom i ustawieniom, oraz kompatybilność komputera z technologią ISOBUS.

380
CVX
CASE IH
MAGNUM
TRELLEBORG

NIE WYDAWAJ
PIENIĘDZY I NIE TRAĆ CZASU
NA PRACE SERWISOWE

JEDŹ DALEJ!

Kiedy masz przed sobą pracowity dzień, serwisowanie Twojego ciągnika to ostatnia rzecz, na którą chciałbyś poświęcić czas. Operatorzy ciągnika Magnum mogą cieszyć się prostym i szybkim wykonaniem codziennych kontroli i regularnej konserwacji. Np. czyszczenie zespołu chłodnicy jest niezwykle proste w wykonaniu, a usytuowanie filtra powietrza umożliwia łatwe przeprowadzenie jego kontroli. Po prostu wykonaj szybki przegląd i możesz jechać dalej!

MAKSYMALNY CZAS PRACY, MINIMALNE KOSZTY SERWISOWANIA

Zastosowana w Magnum technologia Efficient Power sprawia, że ciągnik działa bezawaryjnie przez dłuższy czas, przez co redukowane są do minimum potrzeby konserwacyjne i kosztowne przestoje. 600-godzinny okres międzyobsługowy to tylko jedna z wielu cech, które obniżają koszty konserwacji i serwisowania. Oszczędzaj cenny czas i pieniądze

WYGODNY DOSTĘP

Nowe stopnie i boczne poręcze, zapewniają stabilność podczas sięgania do okien, lusterek i odbiornika AFS.

SZYBKIE I PROSTE CZYSZCZENIE

Możliwość odchylenia chłodnic w celu wykonania czyszczenia.

ŁATWY DOSTĘP DO PUNKTÓW SERWISOWYCH

Monolityczna maska silnika podnoszona jest za pomocą rozpórek gazowych, które można zablokować w dwóch położeniach (45° i 90°), nawet gdy w przedniej części ciągnika zamontowane jest jakieś narzędzie.

ŁATWE UZUPEŁNIANIE PALIWA

Zbiorniki paliwa i czynnika AdBlue są dostępne z poziomu podłoża, a korek zbiornika paliwa wyposażony jest w zamek.

ROZWIĄZANIA SYSTEMOWE

Kupując maszynę Case IH możesz być pewien, że nie tylko kupujesz najlepszy produkt, ale także masz za sobą najlepsze wsparcie dealera. Dilerzy Case IH służą radą w wyborze odpowiedniej maszyny i sposobów jej finansowania. Sprawią, że otrzymasz to, czego potrzebujesz i kiedy tego potrzebujesz, a następnie będą Cię wspierać, zapewniając serwis i dostarczając części zamienne, jak przystało na tak wiarygodne marki jak Case IH.

CNH INDUSTRIAL | PARTS & SERVICE

CZĘŚCI I USŁUGI SERWISOWE ZAPEWNIAJĄCE SPRAWNOŚĆ TWOJEGO SPRZĘTU.

U lokalnego dealera znajdziesz pełną linię części i podzespołów Case IH oraz kompleksowe programy serwisowe i wiodące w tej branży umowy gwarancyjne. Wiedza i doświadczenie zastosowane przez wykwalifikowanych, przeszkolonych wewnętrznie profesjonalnych serwisantów pozwalają zapewnić Ci maksymalny czas bezawaryjnej pracy maszyny, sezon po sezonie.

MAX SERVICE

00800 227344 00 • 00800 CASE IH 00

PRZEZ CAŁĄ DOBĘ. W CAŁYM KRAJU.

Case IH Max Service to usługa obsługi klienta, która przez siedem dni w tygodniu zapewnia całodobowy dostęp do ludzi, produktów oraz części zamiennych niezbędnych dla zachowania Twojej operacyjności w najbardziej krytycznym dla Twoich zysków okresie. Max Service dostarcza Twojemu dealerowi wszelkie dostępne Case IH zasoby, aby pomóc Ci zmaksymalizować czas bezawaryjnej pracy oraz wydajność produkcyjną sprzętu Case IH, jak również zwiększyć wzrost z inwestycji poprzez dostęp do ekspertów w zakresie produktów oraz czynnej przez siedem dni w tygodniu, całodobowej i natychmiastowej pomocy technicznej.

CNH INDUSTRIAL | CAPITAL

OPTYMALNY PROGRAM FINANSOWANIA DLA KAŻDEJ INWESTYCJI.

CNH Industrial Capital to podmiot Case IH, zajmujący się sposobami finansowania. Nasi pracownicy to eksperci finansowi z wieloletnim doświadczeniem w branży rolniczej. Nie tylko posiadamy wiedzę na temat produktów Case IH oraz realiów rynku, rozumiemy również Twoje indywidualne wymagania dyktowane przez profil Twojej działalności. Dlatego też potrafimy niezmiennie oferować rozwiązania finansujące nowe inwestycje, dostosowane specjalnie do wymagań operacyjnych i sposobów użytkowania poszczególnych maszyn. Rozwiązania te obejmują np. pożyczki, wynajem czy leasing. Naszym nadrzędnym celem jest zwiększenie rentowności Twoich inwestycji! W związku z tym każdy sposób finansowania proponowany przez CNH Industrial Capital Financing można połączyć z ubezpieczeniem od wypadków i awarii, aby wykluczyć ryzyko ciążące na inwestycji i zagwarantować większą niezawodność planowania.

ZAPRASZAMY DO NASZEGO SKLEPU NA STRONIE

WWW.CASEIH.COM

MODELE	MAGNUM™ 250	MAGNUM™ 280	MAGNUM™ 310 MAGNUM™ 310 ROWTRAC	MAGNUM™ 340 MAGNUM™ 340 ROWTRAC
SILNIK	FPT	FPT	FPT	FPT
Liczba cylindrów	6	6	6	6
Rodzaj	Silnik wysokoprężny z 24-zaworowym układem wtryskowym typu Common Rail, turbosprężarką i chłodnicą międzystopniową			
Poziom emisji	EURO IV			
Pojemność skokowa silnika (cm³)	8,700	8,700	8,700	8,700
Moc maksymalna wg ECE R120[3] Zarządzanie mocą silnika[4] (kW/KM(CV))	235 / 320	258 / 351	281 / 382	301 / 409
Moc maksymalna ECE R120[3] (kW/KM(CV))	209 / 284	232 / 315	255 / 347	275 / 374
... przy prędkości obrotowej silnika (obr./min)	1,800	1,800	1,800	1,800
Moc znamionowa wg ECE R120[3] Zarządzanie mocą silnika[4] (kW/KM(CV))	210 / 286	232 / 315	255 / 347	276 / 375
Moc znamionowa wg ECE R120[3] (kW/KM(CV))	184 / 250	206 / 280	229 / 311	250 / 340
... przy prędkości obrotowej silnika (obr./min)	2,000	2,000	2,000	2,000
Maksymalny moment obrotowy Zarządzanie mocą silnika[4] (Nm przy 1400-1600 obr./min)	1,407	1,558	1,708	1,800
Maksymalny moment obrotowy (Nm przy 1500-1600 obr./min)	1,229	1,381	1,531	1,671
Przyrost momentu obrotowego Standard / Zarządzanie mocą silnika[4] (%)	40 / 40	40 / 41	40 / 40	40 / 37
Pojemność zbiornika paliwa / Oleju napędowego /Mocznika (w litrach)	678 / 99	678 / 99	678 / 99	678 / 99
PRZEKŁADNIA NAPĘDOWA				
18x4 Fullpowershift 40 km/h	●	●	●	●
19x4 Fullpowershift 40 km/h Eco lub 50 km/h	○	○	○	○
23x6 Fullpowershift z biegami pełzania 40 km/h	○	○	○	○
Powershuttle	●	●	●	●
Oś tylna z blokadą mech. różnic.	Elektrohydrauliczna z automatycznym sterowaniem			
Hamulec główny	Sterowane hydraulicznie, wielotarczowe mokre hamulce, samoregulujące			
WAŁ ODBIORU MOCY (WOM)				
Sposób załączania	Elektro-hydrauliczny			
Prędkości Standard (Opcja)	1000 (540/1000)			
Prędkości silnika Standard (Opcja) (obr./min)	1 803 (1 592/1 803)			
Typ wału Standard (Opcja)	1 i 3/4 cala 20 wypustów (1i 3/8 cala 6 wypustów (540 obr./min) lub 1 i 3/8 cala 21 wypustów (1000 obr./min) lub1i 3/4 cala 20 wypustów (1000 obr./min			
PRZEDNI ZACZEP I WOM				
Obroty przedniego WOM-u: 1000 obr./min przy prędk. obrot. silnika 1804 obr./min	○	○	○	○
Udźwig zaczepu przedniego (kg)	5,000	5,000	5,000	5,000
NAPĘD NA CZTERY KOŁA I UKŁAD KIEROWNICZY (PRZENIESIENIE NAPĘDU)				
Kategoria osi przedniej Standard (Opcja)	Kat. 4,75 (-)	Kat. 4,75 (Kat. 5)	Kat. 4,75 (Kat. 5)	Kat. 5 (-)
Zawieszenie osi przedniej	○	○	○	○
Kąt skrętu (°)	55	55	55	55
Min. promień skrętu[1] rozstaw gąsienic 1800 mm (m)	4,8	5,3	5,3	5,3
UKŁAD HYDRAULICZNY				
Typ układu	Pompa ze zmiennym wydatkiem i obwodem kompensacji natężenia przepływu			
Maks. wydatek pompy Standardowy / Zwiększony / Podwójny (l/min)	166 / 221 / 282	166 / 221 / 282	166 / 221 / 282	166 / 221 / 282
Ciśnienie w układzie (w barach)	210	210	210	210
Rodzaj sterowania	Elektroniczne sterowanie zaczepem (EHC) ze sterowaniem podczas jazdy, hydrauliczne sterowanie ciągłem górnym, z opcjonalnymi stabilizatorami automatycznymi			
Maks. udźwig (kg)	8 550	9 130	10 200	10 200
Udźwig OECD w całej gamie przy 610 mm (kg)	6 337	6 706	7 416	7 416
Maks. liczba tylnych zaworów hydrauliki zewnętrznej	4 elektrozawory hydrauliki zewnętrznej w standardzie, 5. i 6. opcjonalne - złącze "Power Beyond" lub niskociśnieniowy powrót z osobnym regulatorem czasowym zaworów hydrauliki zewnętrznej i sterowaniem przepływu			
Regulator przepływu zaworów hydrauliki zewnętrznej	0 - 30 sekund we wszystkich modelach			
Kategoria / rodzaj:	Kat III	Kat III / opcjonalny IVN	Kat III / opcjonalny IVN	Kat III / opcjonalny IVN
Regulacja poślizgu	○	○	○	○

* Ma uzyskać zgodność z polskimi przepisami i specyfikacją
[1] Z oponami standardowymi
[2] Inny typ opon na życzenie
[3] ECE R120 odpowiada normom ISO 14396 oraz 97/68/WE
[4] Możliwość korzystania z funkcji zarządzania mocą silnika tylko z mobilnym WOM i z przygotowaniem do transportu ciągnionego osprzętu.
● Standard ○ Opcja

MODELE	MAGNUM™ 250 CVX	MAGNUM™ 280 CVX	MAGNUM™ 310 CVX MAGNUM™ 310 ROWTRAC CVX	MAGNUM™ 340 CVX MAGNUM™ 340 ROWTRAC CVX	MAGNUM™ 380 CVX MAGNUM™ 380 ROWTRAC CVX
SILNIK	FPT	FPT	FPT	FPT	FPT
Liczba cylindrów	6	6	6	6	6
Rodzaj	Silnik wysokoprężny z 24-zaworowym układem wtryskowym typu Common Rail, turbosprężarką i chłodnicą międzystopniową				
Poziom emisji	EURO IV				
Pojemność skokowa silnika (cm³)	8 700	8 700	8 700	8 700	8 700
Moc maksymalna wg ECE R120[3] Zarządzanie mocą silnika[4] (kW/KM(CV))	235 / 320	258 / 351	281 / 382	301 / 409	320 / 435
Moc maksymalna ECE R120[3] (kW/KM(CV))	209 / 284	232 / 315	255 / 347	275 / 374	307 / 417
... przy prędkości obrotowej silnika (obr./min)	1,800	1,800	1,800	1,800	1,800
Moc znamionowa wg ECE R120[3] Zarządzanie mocą silnika[4] (kW/KM(CV))	210 / 286	232 / 315	255 / 347	276 / 375	305 / 415
Moc znamionowa wg ECE R120[3] (kW/KM(CV))	184 / 250	206 / 280	229 / 311	250 / 340	279 / 379
... przy prędkości obrotowej silnika (obr./min)	2,000	2,000	2,000	2,000	2,000
Maksymalny moment obrotowy Zarządzanie mocą silnika[4] (Nm przy 1400-1600 obr./min)	1,407	1,558	1,708	1,800	1,850
Maksymalny moment obrotowy (Nm przy 1500-1600 obr./min)	1,229	1,381	1,531	1,671	1,850
Przyrost momentu obrotowego Standard / Zarządzanie mocą silnika[4] (%)	40 / 40	40 / 41	40 / 40	40 / 37	39 / 27
Pojemność zbiornika paliwa / Oleju napędowego /Mocznika (w litrach)	617 / 99	617 / 99	617 / 99	617 / 99	617 / 99
PRZEKŁADNIA NAPĘDOWA					
Przekładnia bezstopniowa 50km/h Eco lub 40 km/h Eco	●	●	●	●	●
Powershuttle	●	●	●	●	●
Oś tylna Z blokadą mech. różnic.	Elektrohydrauliczna z automatycznym sterowaniem				
Hamulec główny	Sterowane hydraulicznie, wielotarczowe mokre hamulce, samoregulujące				
WAŁ ODBIORU MOCY (WOM)					
Sposób załączania	Elektro-hydraulicznie				
Prędkości Standard (Opcja)	1000 (540/1000)				
Prędkości silnika Standard (Opcja) (obr./min)	1 803 (1 592/1 803)				
Typ wału Standard (Opcja)	1 i 3/4 cala 20 wypustów (1i 3/8 cala 6 wypustów (540 obr./min) lub 1 i 3/8 cala 21 wypustów (1000 obr./min) lub1i 3/4 cala 20 wypustów (1000 obr./min				
PRZEDNI ZACZEP I WOM					
Obroty przedniego WOM-u: 1000 obr./min przy prędk. obrot. silnika 1804 obr./min	○	○	○	○	○
Udźwig zaczepu przedniego (kg)	5 000	5 000	5 000	5 000	5 000
NAPĘD NA CZTERY KOŁA I UKŁAD KIEROWNICZY (PRZENIESIENIE NAPĘDU)					
Kategoria osi przedniej Standard (Opcja)	Kat. 4,75 (-)	Kat. 4,75 (Kat. 5)	Kat. 4,75 (Kat. 5)	Kat. 5 (-)	
Zawieszenie osi przedniej	○	○	○	○	○
Kąt skrętu koła (°)	55	55	55	55	55
Min. promień skrętu[1] rozstaw gąsienic 1800 mm (m)	4,8	5,3	5,3	5,3	5,3
UKŁAD HYDRAULICZNY					
Typ układu	Pompa ze zmiennym wyporem i obwodem kompensacji natężenia przepływu				
Maks. wydatek pompy Standardowy / Zwiększony / Podwójny (l/min)	166 / 221 / 282	166 / 221 / 282	166 / 221 / 282	166 / 221 / 282	166 / 221 / 282
Ciśnienie w układzie (w barach)	210	210			210
Rodzaj sterowania	Elektroniczne sterowanie zaczepem (EHC) ze sterowaniem podczas jazdy, hydrauliczne sterowanie ciągłem górnym, z opcjonalnymi stabilizatorami automatycznymi				
Maks. udźwig (kg)	8 550	9 130	10 200	10 200	10 200
Udźwig OECD w całej gamie przy 610 mm (kg)	6 337	6 706	7 416	7 416	7 416
Maks. liczba tylnych zaworów hydrauliki zewnętrznej (Opcja)	4 elektrozawory hydrauliki zewnętrznej w standardzie, 5. i 6. opcjonalne - złącze "Power Beyond" lub niskociśnieniowy powrót z osobnym regulatorem czasowym zaworów hydrauliki zewnętrznej i sterowaniem przepływu				
Regulator przepływu zaworów hydrauliki zewnętrznej	0 - 30 sekund we wszystkich modelach				
Kategoria / rodzaj:	Kat III / opcjonalny IVN	Kat III / opcjonalny IVN	Kat III / opcjonalny IVN	Kat III / opcjonalny IVN	Kat III / opcjonalny IVN
Regulacja poślizgu	○	○	○	○	○

* Ma uzyskać zgodność z polskimi przepisami i specyfikacją
[1] Z oponami standardowymi
[2] Inny typ opon na życzenie
[3] ECE R120 odpowiada normom ISO 14396 oraz 97/68/WE
[4] Możliwość korzystania z funkcji zarządzania mocą silnika tylko z mobilnym WOM i z przygotowaniem do transportu ciągnionego osprzętu.
● Standard ○ Opcja

MODELE	MAGNUM™ 250	MAGNUM™ 280	MAGNUM™ 310	MAGNUM™ 340
MASA				
Przybliż. masa ładunkowa std./z zaw. przedniej osi (kg)	10,830 / 11,290	10,910 / 11,415	10,910 / 11,415	11,730 / 12,190
Klasa 5 (opcja) / Klasa 5 osi przedniej z zawieszeniem (kg)	- / -	10,985 / 11,450	10,985 / 11,450	- / -
Magnum 340 z osią tylną o zwiększonej wytrzymałości (kg)	- / -	- / -	- / -	12,395 / 12,850
Dopuszczalna masa całkowita Klasa 4,75 / Klasa 5 osi przedniej (kg)	17,530 / -	17,530 / 17,850	17,530 / 17,850	- / 18,000
Maks. masa całkowita Klasa 4,75 / Klasa 5 osi przedniej (kg)	6,030 / -	6,030 / 6,350	6,030 / 6,350	- / 7,760
Maks. dopuszczalny nacisk na tył (kg)	11,500	11,500	11,500	11,500
WYMIARY[1)]				
A: Długość całkowita tylko wspornik/ z zaczepem przednim / z przednimi obciążnikami (mm)	6,015 / 6,295 / 6,225	6,015 / 6,295 / 6,225	6,015 / 6,295 / 6,225	6,015 / 6,295 / 6,225
z osią tylną o zwiększonej wytrzymałości	- / - / -	- / - / -	- / - / -	6,299 / 6,575 / 6,505
B: Wysokość całkowita (mm)	3,105	3,375	3,375	3,375
C: Szerokość całkowita (między poszerzeniami tylnych błotników) (mm)	2,550	2,550	2,550	2,550
D: Standardowy rozstaw osi / oś tylna o zwiększonej wytrzymałości (mm)	3,105 / -	3,105 / -	3,105 / -	3,105 / 3,155
E: Wysokość od środka tylnej osi do najwyższego punktu (mm)	2,488	2,488	2,488	2,488
F: Rozstaw gąsienic przednich (mm)	1,560 - 2,256	1,560 - 2,256	1,560 - 2,256	1,560 - 2,256
tylnych (mm)	1,470 - 2,294	1,470 - 2,294	1,470 - 2,294	1,470 - 2,294
OGUMIENIE STANDARDOWE [2)]				
Przód	600 / 65 R28	600 / 70 R30	600 / 70 R30	600 / 70 R30
Tył	620 / 70 R42	710 / 70 R42	710 / 70 R42	710 / 70 R42

MODELE	MAGNUM™ 250 CVX	MAGNUM™ 280 CVX	MAGNUM™ 310 CVX	MAGNUM™ 340 CXV	MAGNUM™ 380 CVX
MASA					
Przybliżona masa ładunkowa stand. / przednia oś z zawieszeniem (kg)	10,830 / 11,290	10,910 / 11,415	10,910 / 11,415	11,730 / 12,190	12,395 / 12,850
Klasa 5 (opcja) / Klasa 5 osi przedniej z zawieszeniem (kg)	- / -	10,985 / 11,450	10,985 / 11,450	- / -	12,395 / 12,850
Magnum 340 z osią tylną o zwiększonej wytrzymałości (kg)	- / -	- / -	- / -	12,395 / 12,850	- / -
Dopuszczalna masa całkowita Klasa 4,75 / Klasa 5 osi przedniej (kg)	17,530 / -	17,530 / 17,850	17,530 / 17,850	- / 18,000	- / 18,000
Maks. masa całkowita Klasa 4,75 / Klasa 5 osi przedniej (kg)	6,030 / -	6,030 / 6,350	6,030 / 6,350	- / 7,760	- / 7,760
Maks. dopuszczalny nacisk na tył (kg)	11,500	11,500	11,500	11,500	11,500
WYMIARY[1)]					
A: Długość całkowita tylko wspornik/ z zaczepem przednim / z przednimi obciążnikami (mm)	6,015 / 6,295 / 6,225	6,015 / 6,295 / 6,225	6,015 / 6,295 / 6,225	6,015 / 6,295 / 6,225	6,299 / 6,575 / 6,505
z osią tylną o zwiększonej wytrzymałości	- / - / -	- / - / -	- / - / -	6,299 / 6,575 / 6,505	- / - / -
B: Wysokość całkowita (mm)	3,375	3,375	3,375	3,375	3,375
C: Szerokość całkowita (między poszerzeniami tylnych błotników) (mm)	2,550	2,550	2,550	2,550	2,550
D: Standardowy rozstaw osi / oś tylna o zwiększonej wytrzymałości (mm)	3,105 / -	3,105 / -	3,105 / -	3,105 / 3,155	- / 3,155
E: Wysokość od środka tylnej osi do najwyższego punktu (mm)	2,488	2,488	2,488	2,488	2,488
F: Rozstaw gąsienic przednich (mm)	1,560 - 2,256	1,560 - 2,256	1,560 - 2,256	1,560 - 2,256	1,560 - 2,256
tylnych (mm)	1,470 - 2,294	1,470 - 2,294	1,470 - 2,294	1,470 - 2,294	1,470 - 2,294
OGUMIENIE STANDARDOWE [2)]					
Przód	600 / 70 R30	600 / 70 R30	600 / 70 R30	600 / 70 R30	600 / 70 R30
Tył	710 / 70 R42	710 / 70 R42	710 / 70 R42	710 / 70 R42	710 / 70 R42

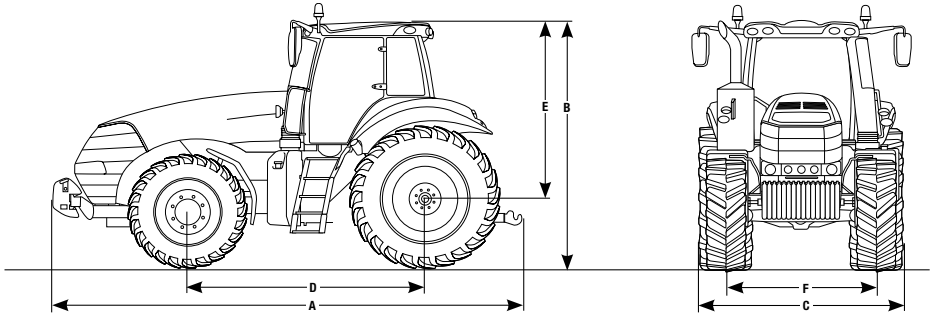

MODELE	MAGNUM™ 310 ROWTRAC	MAGNUM™ 340 ROWTRAC
MASA		
Przybliż. masa ładunkowa std./z zaw. przedniej osi (kg) Klasa 5 (opcja) / Klasa 5 osi przedniej z zawieszeniem (kg)	15,872 / 16,332	15,872 / 16,332
WYMIARY[1)]		
A: Długość całkowita tylko wspornik/ z zaczepem przednim / z przednimi obciążnikami (mm)	6015 / 6295 / 6225	6015 / 6295 / 6225
B: Wysokość całkowita (mm)	3 450	3 450
C: Min./Maks. szerokość (między tylnymi błotnikami + poszerzenia) (mm)	2540 (24"/76") / 3810 (30"/120")	2540 (24"/76") / 3810 (30"/120")
D: Rozstaw osi (mm)	3 155	3 155
OGUMIENIE STANDARDOWE [2)]		
Przód	620 / 75 R30	620 / 75 R30
GĄSIENICE		
Dostępna szerokość gąsienic	61cm, 76,2cm	61cm, 76,2cm
Dostępny rozstaw rzędów	193cm, 203,2cm, 223,5cm i 304,8cm	193cm, 203,2cm, 223,5cm i 304,8cm

MODELE	MAGNUM™ 310 ROWTRAC CVX	MAGNUM™ 340 ROWTRAC CXV	MAGNUM™ 380 ROWTRAC CVX
MASA			
Przybliżona masa ładunkowa stand. / przednia oś z zawieszeniem (kg) Klasa 5 (opcja) / Klasa 5 osi przedniej z zawieszeniem (kg)	16,653 / 17,113	16,653 / 17,113	16,653 / 17,113
WYMIARY[1)]			
A: Długość całkowita tylko wspornik/ z zaczepem przednim / z przednimi obciążnikami (mm)	6015 / 6295 / 6225	6015 / 6295 / 6225	6015 / 6295 / 6225
B: Wysokość całkowita (mm)	3 450	3 450	3 450
C: Min./Maks. szerokość (między tylnymi błotnikami + poszerzenia) (mm)	2540 (24"/76") / 3810 (30"/120")	2540 (24"/76") / 3810 (30"/120")	2 650
D: Rozstaw osi (mm)	3 155	3 155	3 155
E: Wysokość do środka koła napędowego (mm)	1 243	1 243	1 243
F: Rozstaw gąsienic przednich (mm)	1560 - 2256	1560 - 2256	1560 - 2256
tylnych (mm)	1470 - 2294	1470 - 2294	1470 - 2294
OGUMIENIE STANDARDOWE [2)]			
Przód	620 / 75 R30	620 / 75 R30	620 / 75 R30
GĄSIENICE			
Dostępna szerokość gąsienic	61cm, 76,2cm	61cm, 76,2cm	61cm, 76,2cm
Dostępny rozstaw rzędów	193cm, 203,2cm, 223,5cm i 304,8cm	193cm, 203,2cm, 223,5cm i 304,8cm	193cm, 203,2cm, 223,5cm i 304,8cm

Ostrożności nigdy za wiele! Przed rozpoczęciem użytkowania wszelkiego sprzętu należy zawsze zapoznać się z jego instrukcją obsługi. Przed przystąpieniem do użytkowania sprzętu obejrzeć go i upewnić się, że działa prawidłowo. Należy postępować zgodnie z wytycznymi na etykietach bezpieczeństwa i zastosować się do wszystkich instrukcji bezpieczeństwa. Niniejsza broszura została opublikowana do użytku na całym świecie. Wyposażenie seryjne i opcjonalne oraz dostępność poszczególnych modeli może zmieniać się w zależności od kraju. Case IH rezerwuje sobie prawo do wprowadzenia w dowolnym momencie i bez uprzedniego powiadomienia modyfikacji w konstrukcji i wyposażeniu technicznym maszyn bez konieczności wprowadzenia tych modyfikacji we wcześniej sprzedanych produktach. Choć dołożono wszelkich starań, aby specyfikacja techniczna, opisy oraz ilustracje zawarte w niniejszej broszurze były zgodne z prawdą w momencie przekazania materiałów do druku, również one mogą ulec zmianie bez uprzedniego powiadomienia. Na ilustracjach może zostać przedstawione wyposażenie opcjonalne lub brakować wyposażenia seryjnego. Środki smarne zalecane przez Case IH AKCELA.

CNH Österreich GmbH, Steyrer Straße 32, 4300 Sankt Valentin, Austria
© 2015 CASE IH - **www.caseih.com** - Magnum Series POL BR - Infolinia 00800 22 73 44 00- Wydrukowano w Austrii - 02/15 - **Kod 15C0002POL**

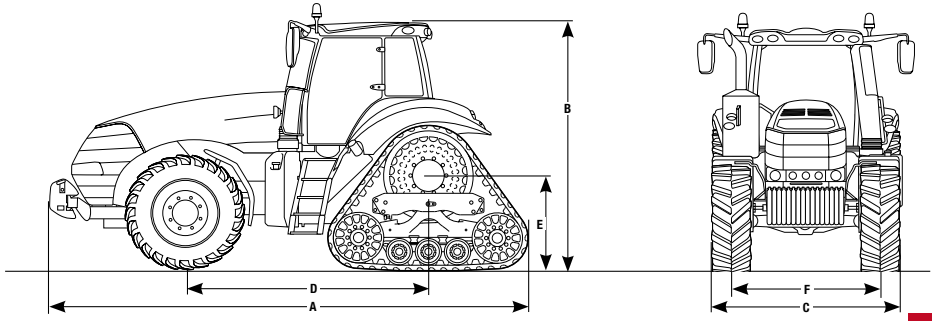

CASE IH
CASE IH

RACINE
MIEJSCE NARODZIN
MAGNUM

Miejscem narodzin ciągnika Magnum jest zakład produkcyjny Case IH w miejscowości Racine, w stanie Wisconsin w USA.

NA POCZĄTKU...

W 1842 r. Jerome Increase Case założył w Racine Threshing Machine Works, a w 1869 r. wyprodukowano tam pierwszy ciągnik z silnikiem parowym, tj. tzw. Stary Nr 1. Od swoich wczesnych początków Case IH jest marką, która odgrywa ważną rolę w kształtowaniu rolnictwa. Będąc wynalazcą WOM-u i pionierem w zastosowaniu przekładni bezstopniowej, Case IH nieustannie podnosi poprzeczkę w zakresie wydajności produkcyjnej i niezawodności sprzętów rolniczych.

ŻYWE DZIEDZICTWO

Fabryka o powierzchni 595 000 m^2 jest miejscem produkcji serii Magnum, a także podzespołów do innych produktów Case IH, takich jak przekładnie do kombajnów Axial-Flow, maszyny do zbioru bawełny Cotton Express Pickers, osie i zawory, przekładnia Powershift i zawory sterujące zmianą kierunku do zastosowań rolniczych.

Działalność w zakładzie w Racine, który zatrudnia 500 pracowników, opiera się na zasadach odchudzonej produkcji, których celem jest dążenie do maksymalizacji wydajności i jakości, przy minimalizacji ilości wytwarzanych odpadów. Supernowoczesna linia montażowa jest wyposażona w ergonomiczne systemy obsługi, systemy myjące i roboty malujące, a także skomputeryzowany sprzęt testujący, aby zapewnić najwyższy poziom jakości i niezawodności wytwarzanych produktów.

CASE IH
AGRICULTURE

www.caseih.com

Wydrukowano w Austrii - 02/15 - kod. 15C0002POL